Приобретенный Вами набор мебели (модуль) должен использоваться по его прямому назначению в жилых отапливаемых помещениях с влажностью воздуха не более 75%.

Транспортировка, погрузочно-разгрузочные работы, хранение.

Транспортировка изделия допускается только в заводской упаковке любыми видами крытого транспорта, обеспечивающими защиту от внешних погодных воздействий и промокания. Погрузочно-разгрузочные работы производятся вручную, не допуская ударов. Упаковки с наименованием «Осторожно стекло» укладываются поверх остальных.
Хранение изделия допускается только в заводской упаковке на поддонах, ярусами, не более 5 рядов. Хранение должно осуществляться в сухих отапливаемых помещениях. Гарантийный срок хранения двенадцать месяцев от даты выпуска изделия.

Установка и эксплуатация мебели.

Установка изделия производится в жилых сухих, отапливаемых помещениях покупателя, с температурой воздуха 10-30˚С. Изделие должно быть установлено на твердом ровном горизонтальном полу не ближе 50 см от отопительных и нагревательных приборов.
Сборку изделия производить в строгом соответствии с Указаниями по сборке, изложенными на стр.2 настоящего вкладыша.
Поверхность изделия и его деталей следует оберегать от попадания влаги, щелочей и иных химических растворителей. Чистку поверхности ламинированных деталей производить сухими мягкими тканями, при необходимости используя специальные полироли и чистящие составы для корпусной мебели. Чистку фасадов из стекла производить влажной мягкой тканью без применения каких-либо химических средств. На поверхности изделия не допускается установка горячих (свыше 40˚С) предметов.
По необходимости, но не реже одного раза в год, производить подтяжку винтов, болтов, эксцентриков и основных регулировочных креплений, петель, створок, иных выдвижных механизмов.

Гарантийные обязательства.

Изготовитель гарантирует соответствие изделия требованиям ГОСТ 16371-93 «Мебель. Общие технические условия» при соблюдении условий транспортировки, эксплуатации и рекомендаций по уходу за мебелью.
Гарантийный срок эксплуатации – два года со дня продажи изделия. Если дату продажи установить невозможно, то датой начала гарантийного срока и срока службы считается дата выпуска изделия.
Гарантийные обязательства не предоставляются при нарушениях правил транспортировки, погрузочно-разгрузочных работ, хранения, установки и эксплуатации изделия, при каких-либо самостоятельных изменениях и переделках конструктива изделия, а так же при использовании изделия не по его прямому назначению.

Порядок предъявления претензий по качеству.

Все претензии по качеству изделия направляются покупателем к продавцу данного изделия с предъявлением настоящего вкладыша и документов подтверждающих факт покупки данного изделия. Продавец, на основании заключенного между ним и предприятием-изготовителем договора, обязан принимать претензии покупателя и в полной мере выполнять требования действующего законодательства о защите прав потребителей.

Свидетельство о приемке.

Изделие соответствует ГОСТ 16371-93 и признано годным к эксплуатации.
ПРОТОКОЛ ИСПЫТАНИЙ № 917-64-03/14 от 17.03.2014г.

ДОБРОВОЛЬНАЯ СЕРТИФИКАЦИЯ

№ РОСС RU. АГ80.Н00468

Дата продажи изделия_____Отметка ОТК_____

Общество с ограниченной ответственностью "Шарм Дизайн"
E-mail: info@sharm-design.ru; www.sharm-design.ru
Юр. Адрес: 127018, г. Москва, ул. Складочная, д.15, стр. 2
Тел./факс:(495) 618 03 07; (495) 619 55 70
Адрес производства: 127018, г. Москва, ул. Складочная, д.15, стр. 2

МЕБЕЛЬНАЯ ФАБРИКА
Шарм-Дизайн
ПРОИЗВОДСТВО МЯГКОЙ И КОРПУСНОЙ МЕБЕЛИ

ПАСПОРТ ИЗДЕЛИЯ

Прихожая УЮТ. Тумба для обуви.

600x450x921

Инструкция по сборке, правила эксплуатации,

гарантийные обязательства.

Указания по сборке.

Сборку изделия рекомендуем доверить специалисту!

Перед сборкой внимательно ознакомьтесь с данной инструкцией, проверьте комплектность фурнитуры и разберите ее по назначению. Упаковку можно использовать в качестве подстилочного материала при сборке. Сборку произведите на ровной жесткой поверхности.

Изготовитель оставляет за собой право без уведомления потребителя вносить изменения в конструкцию изделия для улучшения его технологических и эксплуатационных параметров.

Последовательность сборки:

Подготовить детали к сборке. Распределить элементы по позициям. К стойкам (1,2) прибить подпятники(6) гвоздями(7), закрутить штоки эксцентриков(1), установить направляющие(10) на саморезы(9), забить в отверстия ø20 втулки механизма обувницы(4). Дно(3) соединить с цоколем(4) евровинтами(3). Соединить стойки(1,2) с дном(3) затянуть эксцентрики. Вставить заднюю стенку(14) в пазы на стойках. Закрутить штоки эксцентриков(1) в крышу(5). Соединить стойки(1,2) с крышей(5), затянуть эксцентрики. Прибить гвоздями(7) заднюю стенку(14) к дну(3). Закрутить штоки эксцентриков(1) в фасад(6). Соединить бока ящиков(7,8) с царгой(9) при помощи евровинтов(3). Вставить в пазы дно ящиков. Соединить фасад(6) с боками ящиков(7,8). Прикрутить собранные ящики к направляющим(10). Прикрутить механизмы обувниц(4) к фасадам(6). Вставить панели(11,12). Установить обувницы в корпус тумбы. Прикрутить ручки(5) винтами(в комплекте).

Комплектовочная ведомость фурнитуры. (Доп.упаковка)

№	Наименован.	Вид	Кол.
1	Шток эксцентрика		12
2	Эксцентрик		12
3	Евровинт 7x50		8
4	Механизм обувницы		2
5	Ручка с винтами		3
6	Подпятник		4

№	Наименован.	Вид	Кол.
7	Гвоздь 2x20		12
8	Заглушка евровинта		8
9	Саморез 4x16		20
10	Направляющие шариковые		1

Комплектовочная ведомость щитовых деталей
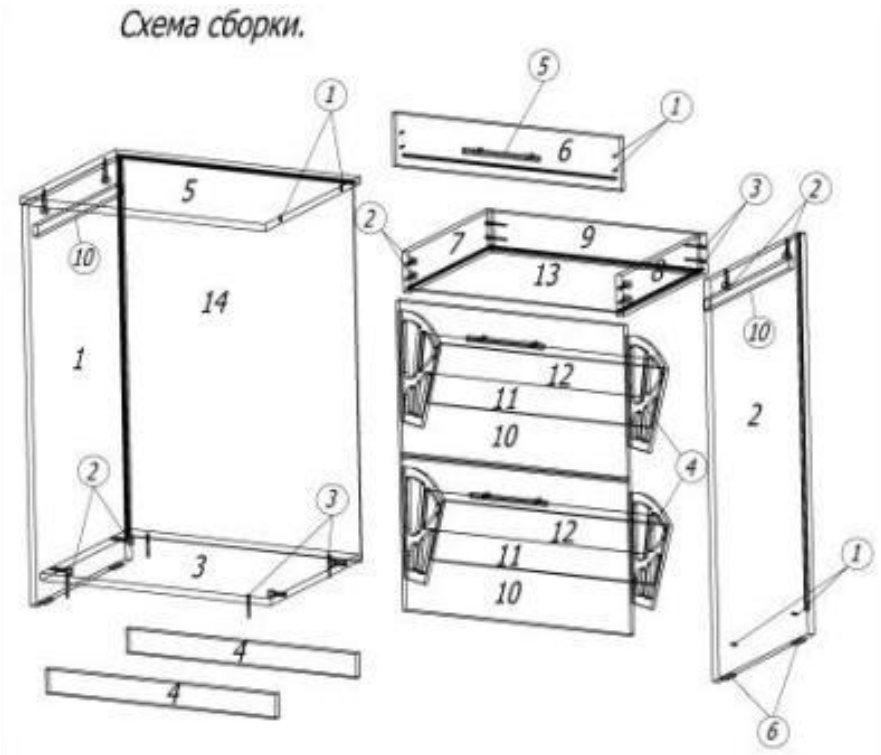
№	Наименование	Размер	Количество	№ упак.
1	Стойка левая	905x450	1	1
2	Стойка правая	905x450	1	1
3	Дно	568x450	1	1
4	Цоколь	55x568	2	1
5	Крыша	604x454	1	1
6	Фасад ящика	120x558	1	1
7	Бок ящика	400x92	1	1
8	Бок ящика	400x92	1	1
9	Царга ящика	510x92	1	1
10	Фасад обувницы	345x562	2	1
11	Панель обувницы	552x135	2	1
12	Пенель обувницы	552x85	2	1
13	Дно ящика	520x394	1	1
14	Задняя стенка	855x290	2	1