Приобретенный Вами набор мебели (модуль) должен использоваться по его прямому назначению в жилых отапливаемых помещениях с влажностью воздуха не более 75%.

Транспортировка, погрузочно-разгрузочные работы, хранение.

Транспортировка изделия допускается только в заводской упаковке любыми видами крытого транспорта, обеспечивающими защиту от внешних погодных воздействий и промокания. Погрузочно-разгрузочные работы производятся вручную, не допуская ударов. Упаковки с наименованием «Осторожно стекло» укладываются поверх остальных.
Хранение изделия допускается только в заводской упаковке на поддонах, ярусами, не более 5 рядов. Хранение должно осуществляться в сухих отапливаемых помещениях. Гарантийный срок хранения двенадцать месяцев от даты выпуска изделия.

Установка и эксплуатация мебели.

Установка изделия производится в жилых сухих, отапливаемых помещениях покупателя, с температурой воздуха 10-30˚С. Изделие должно быть установлено на твердом ровном горизонтальном полу не ближе 50 см от отопительных и нагревательных приборов.
Сборку изделия производить в строгом соответствии с Указаниями по сборке, изложенными на стр.2 настоящего вкладыша.
Поверхность изделия и его деталей следует оберегать от попадания влаги, щелочей и иных химических растворителей. Чистку поверхности ламинированных деталей производить сухими мягкими тканями, при необходимости используя специальные полироли и чистящие составы для корпусной мебели. Чистку фасадов из стекла производить влажной мягкой тканью без применения каких-либо химических средств. На поверхности изделия не допускается установка горячих (свыше 40˚С) предметов.
По необходимости, но не реже одного раза в год, производить подтяжку винтов, болтов, эксцентриков и основных регулировочных креплений, петель, створок, иных выдвижных механизмов.

Гарантийные обязательства.

Изготовитель гарантирует соответствие изделия требованиям ГОСТ 16371-93 «Мебель. Общие технические условия» при соблюдении условий транспортировки, эксплуатации и рекомендаций по уходу за мебелью.
Гарантийный срок эксплуатации – два года со дня продажи изделия. Если дату продажи установить невозможно, то датой начала гарантийного срока и срока службы считается дата выпуска изделия.
Гарантийные обязательства не предоставляются при нарушениях правил транспортировки, погрузочно-разгрузочных работ, хранения, установки и эксплуатации изделия, при каких-либо самостоятельных изменениях и переделках конструктива изделия, а так же при использовании изделия не по его прямому назначению.

Порядок предъявления претензий по качеству.

Все претензии по качеству изделия направляются покупателем к продавцу данного изделия с предъявлением настоящего вкладыша и документов подтверждающих факт покупки данного изделия. Продавец, на основании заключенного между ним и предприятием-изготовителем договора, обязан принимать претензии покупателя и в полной мере выполнять требования действующего законодательства о защите прав потребителей.

Свидетельство о приемке.

Изделие соответствует ГОСТ 16371-93 и признано годным к эксплуатации.
ПРОТОКОЛ ИСПЫТАНИЙ № 917-64-03/14 от 17.03.2014г.

ДОБРОВОЛЬНАЯ СЕРТИФИКАЦИЯ

№ РОСС RU. АГ80.Н00468

Дата продажи изделия_____Отметка ОТК_____

Общество с ограниченной ответственностью "Шарм Дизайн"
E-mail: info@sharm-design.ru; www.sharm-design.ru
Юр. Адрес: 127018, г. Москва, ул. Складочная, д.15, стр. 2
Тел./факс:(495) 618 03 07; (495) 619 55 70
Адрес производства: 127018, г. Москва, ул. Складочная, д.15, стр. 2

МЕБЕЛЬНАЯ ФАБРИКА
Шарм-Дизайн
ПРОИЗВОДСТВО МЯГКОЙ И КОРПУСНОЙ МЕБЕЛИ

ПАСПОРТ ИЗДЕЛИЯ

Тумба ТВ 1300х450х542

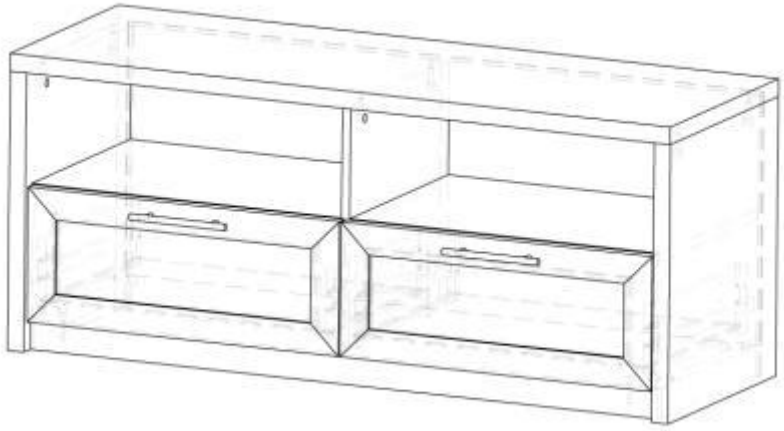

Инструкция по сборке, правила эксплуатации, гарантийные обязательства.

Указания по сборке.

Сборку изделия рекомендуем доверить специалисту!

Перед сборкой внимательно ознакомьтесь с данной инструкцией, проверьте комплектность фурнитуры и разберите ее по назначению. Упаковку можно использовать в качестве подстилочного материала при сборке.
Сборку произведите на ровной жесткой поверхности.
Изготовитель оставляет за собой право без уведомления потребителя вносить изменения в конструкцию изделия для улучшения его технологических и эксплуатационных параметров.

Последовательность сборки:

Подготовить детали к сборке. Распределить элементы по позициям. К стойкам (1,2) прибить подпятники(3) гвоздями(7), закрутить штоки эксцентриков(1,11), установить направляющие(2) на саморезы(9). Дно(3) соединить с цоколем(4) евровинтами(4). Соединить стойки(1,2) с дном(3) с предварительно вложенными эксцентриками(5), затянуть эксцентрики. Установить на перегородку(7) штоки двусторнние(12).Прикрутить перегородку(7) к дну(3) евровинтами(4) Вставить заднюю стенку(13) в пазы на стойках. Закрутить штоки эксцентриков(1) в крышу(5). Соединить стойки(1,2) с крышей(5), затянуть эксцентрики. Прибить гвоздями(7) заднюю стенку(13) к дну(3). Вбить эксцентрики усил.(10) в полки(6). Установить полки,затянуть эксцентрики. Закрутить штоки эксцентриков(1) в фасады(11). Соединить бока ящиков(8,9) с царгами(10) при помощи евровинтов(4). Вставить в пазы дно ящиков(12). Соединить фасады(11) с боками ящиков(8,9). Прикрутить ручки(6) винтами(в комплекте). Прикрутить собранные ящики к направляющим(2).

Комплектовочная ведомость фурнитуры. (Доп.упаковка)

№	Наименован.	Вид	Кол.
1	Шток эксцентрика		18
2	Направляющ. шариковая		2
3	Подпятник		4
4	Евровинт 7х50		18
5	Эксцентрик		18
6	Ручка с винтами		2

№	Наименован.	Вид	Кол.
7	Гвоздь 2х20		30
8	Заглушка евровинта		14
9	Саморез 4х16		24
10	Эксцентрик усиленный		8
11	Шток эксцентрика		4
12	Шток двусторнний		2

Комплектовочная ведомость щитовых деталей
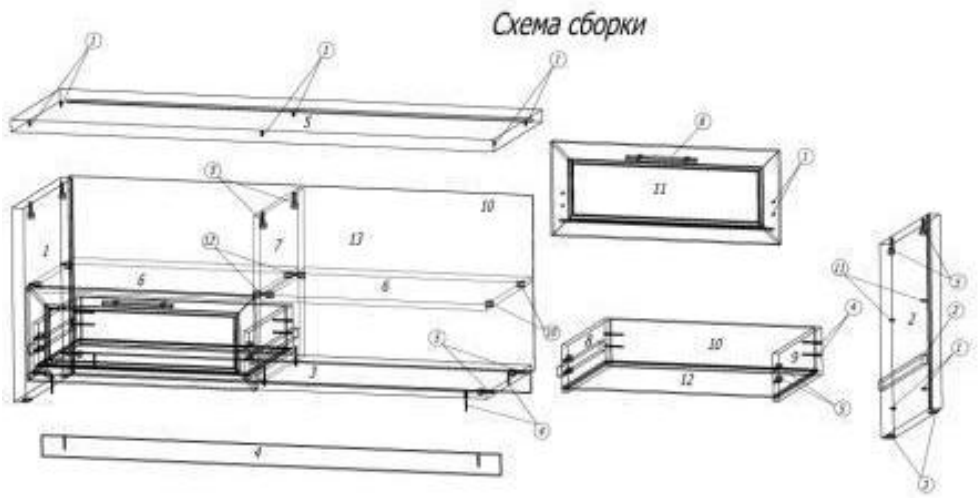
№	Наименование	Размер	Количество	№ упак.
1	Стойка левая	510х450	1	1
2	Стойка правая	510х450	1	1
3	Дно	1236х412	1	1
4	Цоколь	1236х555	2	1
5	Крыша	1300х452	1	1
6	Полка	610х412	2	1
7	Перегородка	439х412	1	1
8	Бок ящика	390х124	2	1
9	Бок ящика	390х124	2	1
10	Царга ящика	378х124	2	1
11	Фасад	613х246	2	2
12	Дно ящика	384х562	2	1
13	Задняя стенка	1250х231	2	1