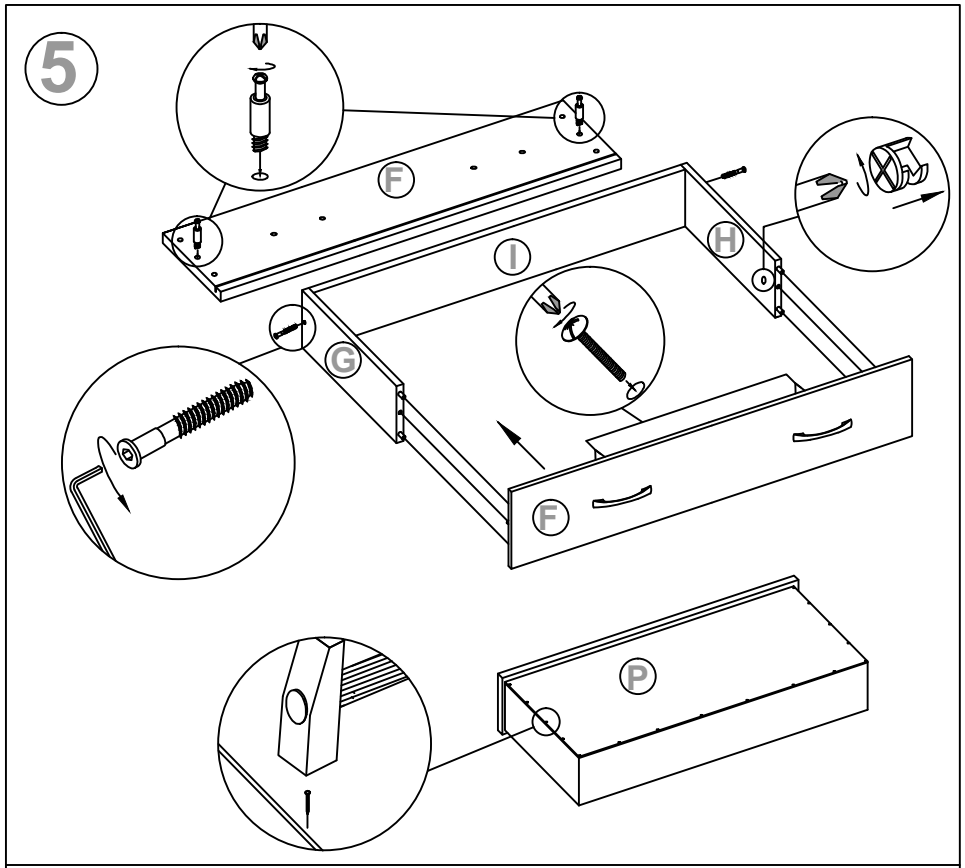

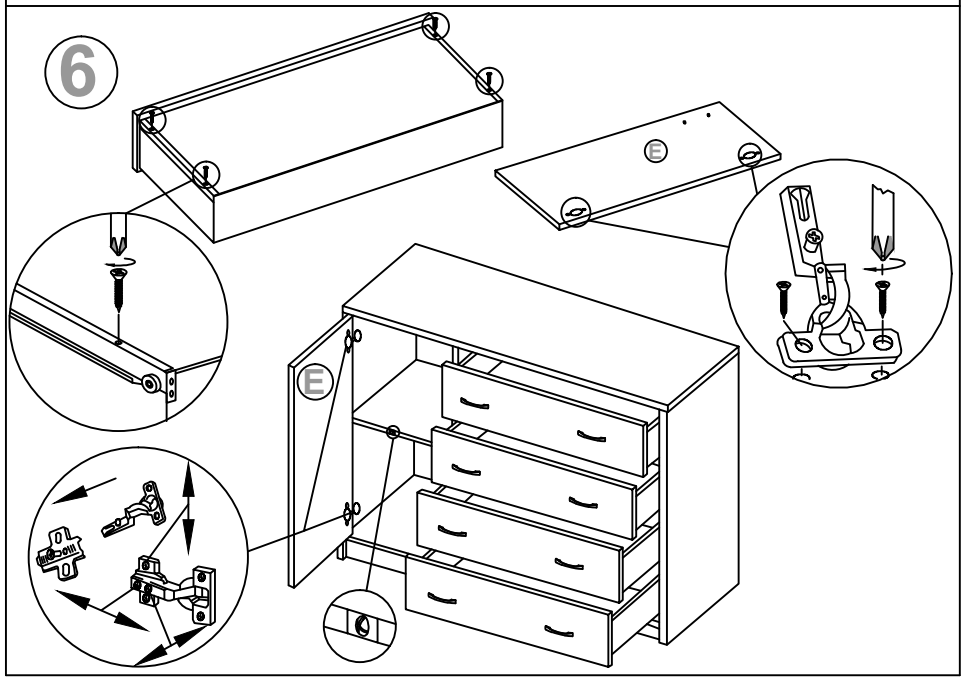

Vental
www.ventalmebel.ru

KM-2

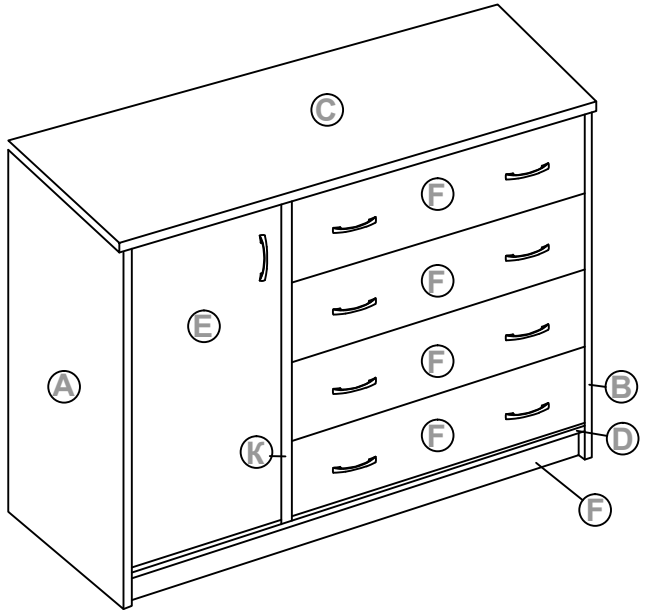

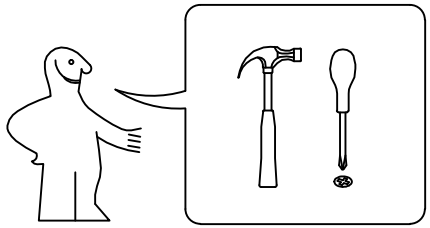

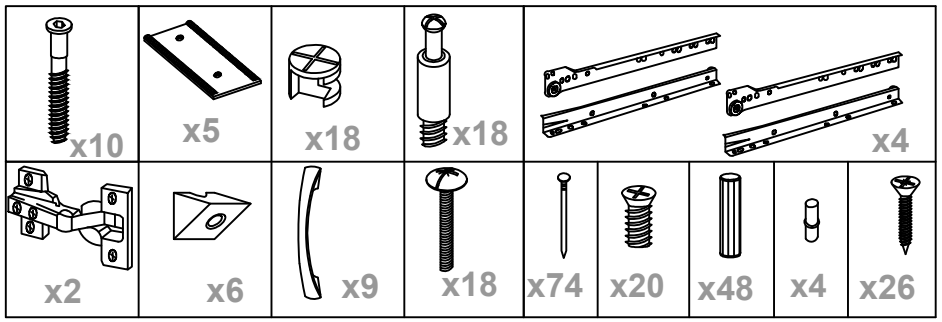

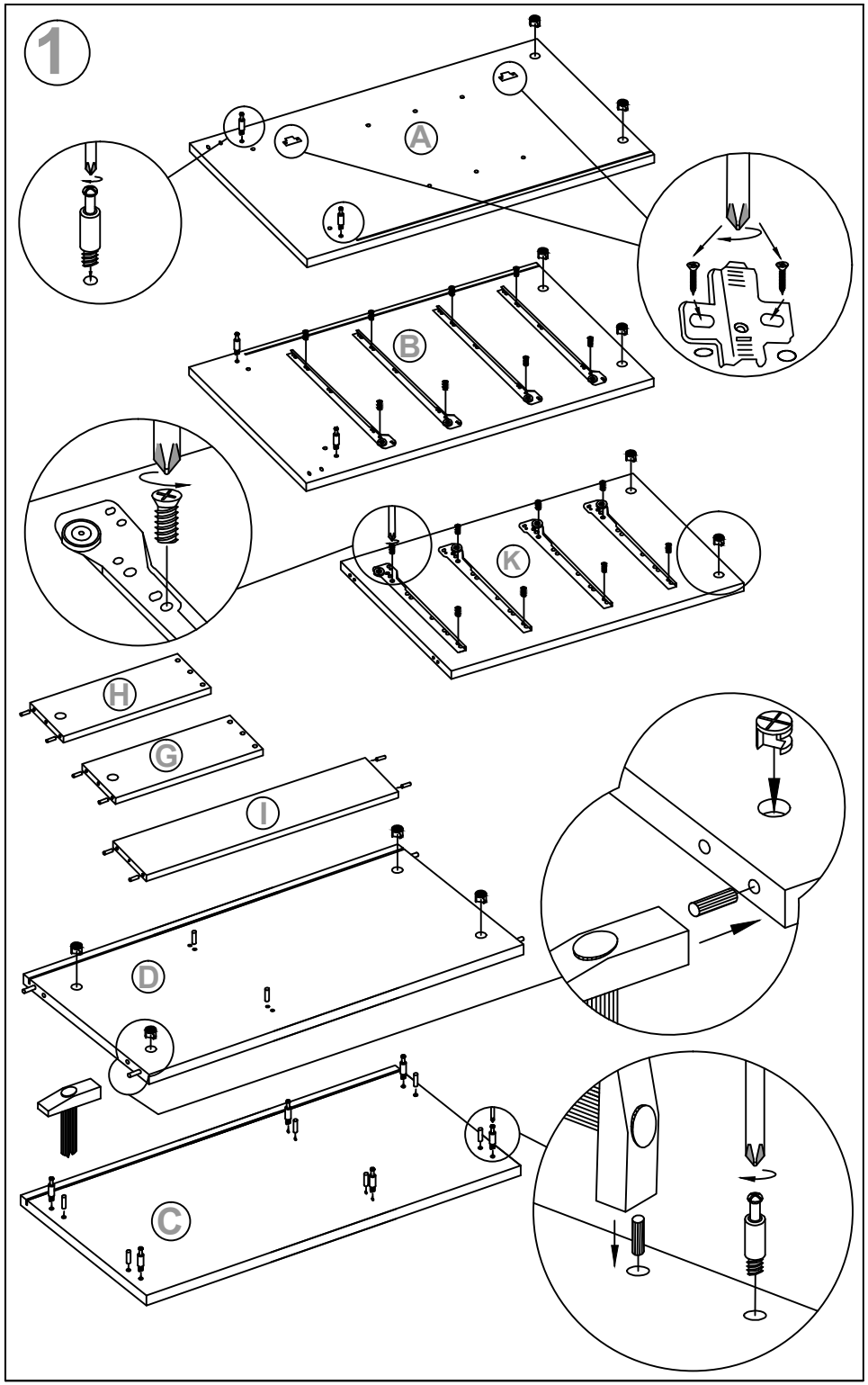
1
A
B
K
H
G
I
D
C

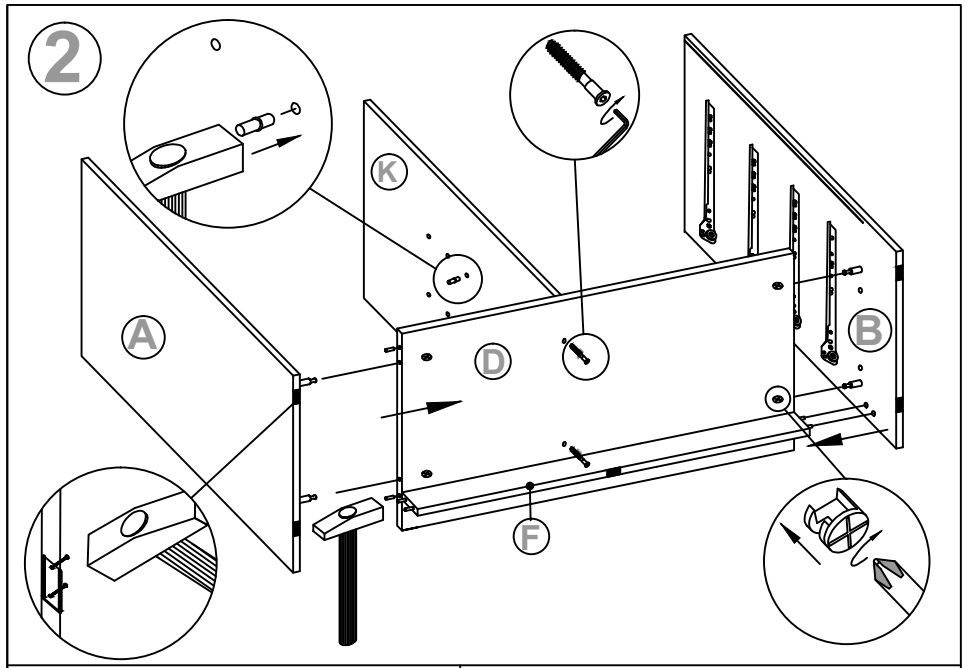
2
K
A
D
B
F

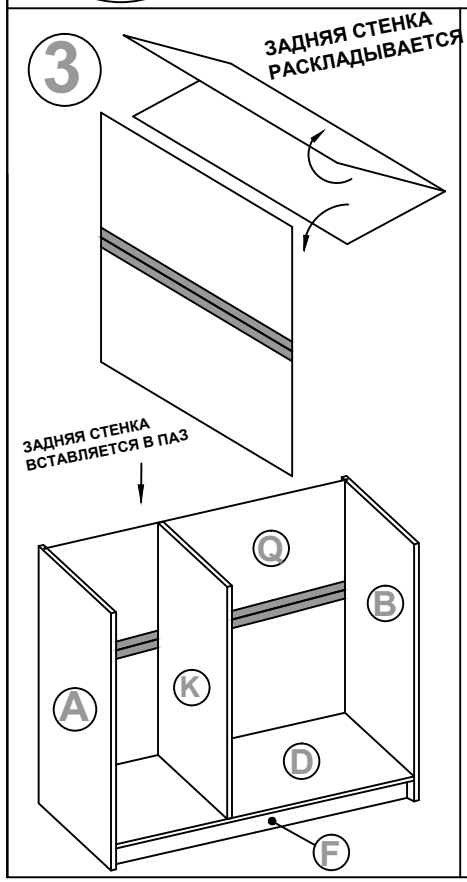
3
ЗАДНЯЯ СТЕНКА
РАСКЛАДЫВАЕТСЯ
ЗАДНЯЯ СТЕНКА
ВСТАВЛЯЕТСЯ В ПАЗ
Q
B
A
K
D
F

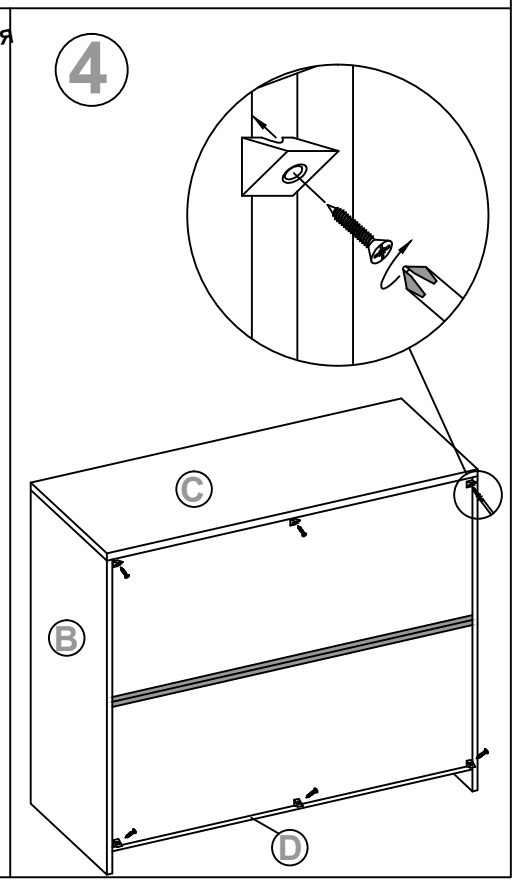
4
C
B
D